CONEL
CONNECTING ELEMENTS

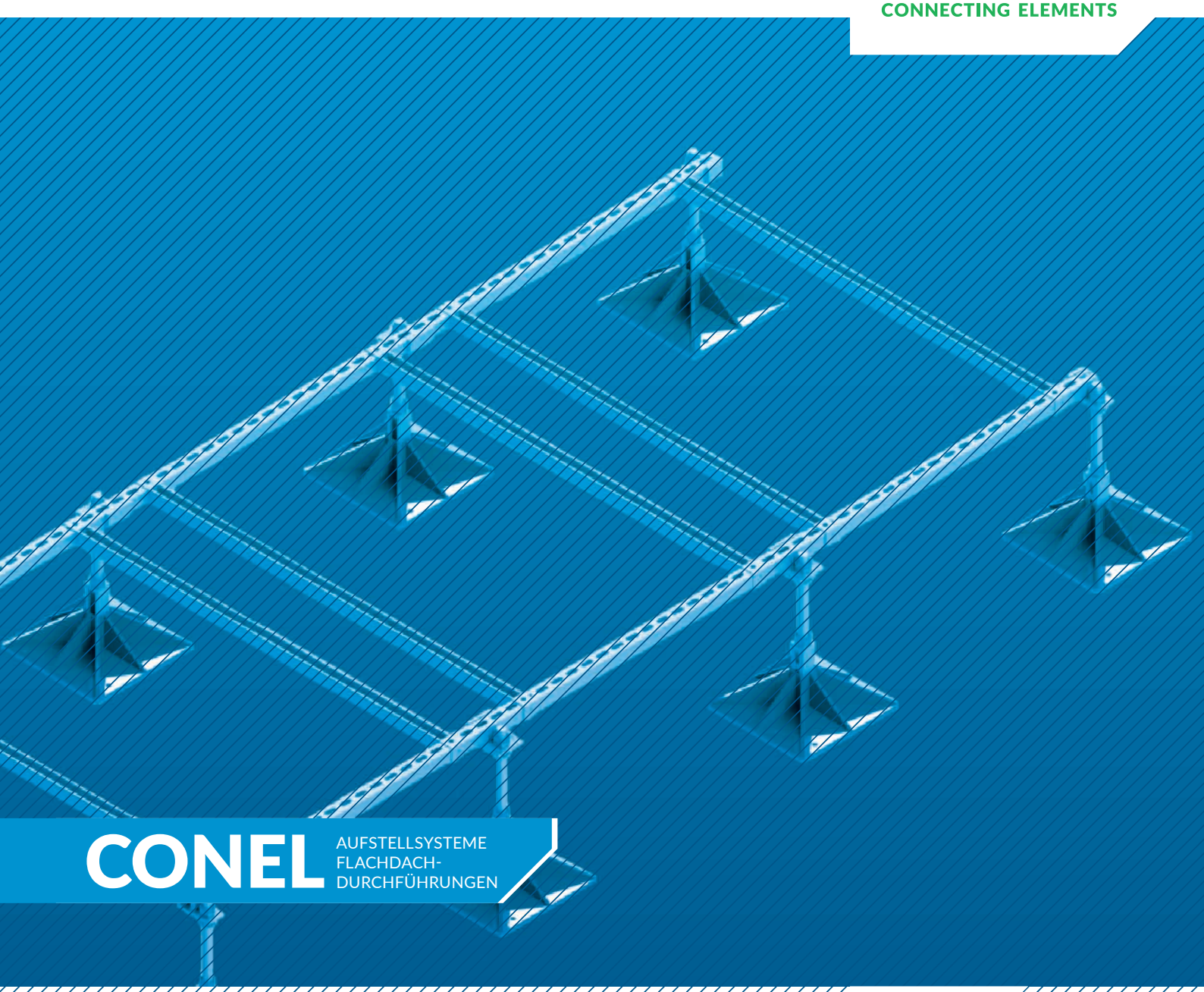

conel.de

CONEL
AUFSTELLSYSTEME
DÄMPFUNGSSOCKEL
TRASSENTRÄGER
FLACHDACHDURCHFÜHRUNGEN
FLACHDACH SERVICEPORT
TECHNISCHE INFORMATION

CONEL-AUFSTELLSYSTEME
ALLGEMEINES

Mit den **CONEL**-Aufstellsystemen lassen sich schnelle, vielseitige und wirtschaftliche Lösungen für die Aufstellung von TGA-Anlagen realisieren.

Unsere Aufstellsysteme überzeugen durch ihre Funktionalität und eine robuste Bauweise aus vollständig feuerverzinktem Stahl. Sie wurden entwickelt, um die Installation zu vereinfachen und zu beschleunigen.

Durch den Einsatz der **CONEL** Aufstellsysteme, ob Grundmodul oder Sonderanfertigung, bietet sich die Möglichkeit, Ihre Projekte ohne Dachdecker oder Stahlbauer effektiv und flexibel planen und umsetzen zu können.

Auf Anfrage erhalten Sie automatisch eine Fertigungszeichnung Ihres **CONEL** Aufstellsystems oder eine Windlastberechnung bei Bedarf.

CONEL Aufstellsysteme bieten eine hohe Flexibilität und Anpassungsfähigkeit, so dass sie sich hervorragend an die Gegebenheiten vor Ort anpassen lassen.

Auf Flachdächern lassen sich die Aufstellsysteme aufgrund ihrer speziellen Füße ohne Beschädigung des Dachs montieren.

Neben Produkten zur Aufstellung von TGA-Anlagen bieten wir Ihnen aus der Produktreihe **CONEL** zudem Aufstellsysteme für Kabeltrassen, Lüftungskanäle, Rohrleitungen sowie hochwertige Dämpfungssockel aus SBR-Recycling-Gummi in verschiedenen Größen.

Vorteile:

- Schnelle, einfache und sichere Lösung für die Aufstellung von Kälte-, Klima- und Lüftungsanlagen
- Robust und sicher
- Kosten- und zeiteffiziente Montage
- Vielseitige modulare Rahmenkonstruktion
- Maßgeschneiderte Konfiguration auf Anfrage erhältlich
- Mit Angabe der Windzonen- und Dachhöhenwerte
- Minimiert die Verletzung der Dachhaut
- Ermöglicht eine flexible Projektplanung

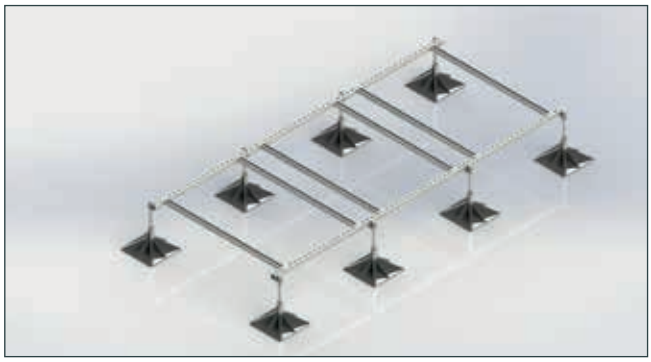

Bild 1
CONEL Aufstellsystem SETUP 1 mit
2 **CONEL** Aufstellsystem SETUP 2 Erweiterungen

INHALT

2 Allgemeines

3 **CONEL** Aufstellsystem SETUP 1 und **CONEL** Aufstellsystem SETUP 2

3–4 Sonderlösungen

5 **CONEL** Dämpfungssockel GDS

5 **CONEL** Trassenträger GTT 320 für Rohre und Leitungen

6 **CONEL** FDD Flachdachdurchführungen

6 **CONEL** FDF Flachdachfuß zur dampfdiffusionsdichten Anwendung

7 **CONEL** FDS Serviceport

Bild 2 **CONEL** Aufstellsystem SETUP 1

Bild 3 **CONEL** Aufstellsystem SETUP 2

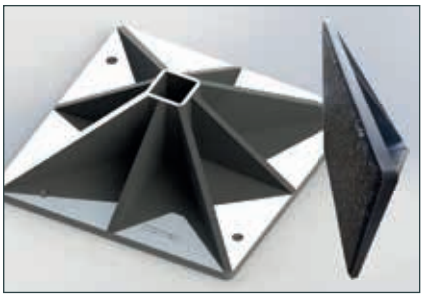

Bild 4 Fuß mit Anti-Vibrations-Matte

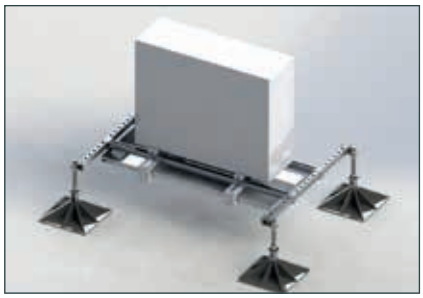

Bild 5 **CONEL** Aufstellsystem SETUP 1 mit COSMO Ölabscheider und Klimaanlage

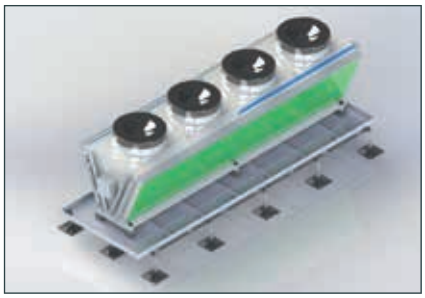

Bild 6 Sonderlösung für Kaltwassersätze in Sonderanfertigung

Artikel Aufstellsystem CONEL	KBN-Nummer	Komplette Beingruppe moniert	Halterungs-Sets	Längsstreben mm	Querstreben mm	Gesamtbreite max. mit Füßen mm	Modulgewicht kg	Max. Belastung kg
Aufstellsystem SETUP 1	CVSETUP1	4	2	1.000	1.200	1.645	27,5	800
Aufstellsystem SETUP 1 + 1 Aufstellsystem SETUP 2	CVSETUP1 + CVSETUP2	6	4	2.000	1.200	1.645	49	1.600
Aufstellsystem SETUP 1 + 2 Aufstellsystem SETUP 2	CVSETUP1 + 2 CVSETUP2	8	6	3.000	1.200	1.645	70,5	2.400
Aufstellsystem SETUP 1 + 3 Aufstellsystem SETUP 2	CVSETUP1 + 3 CVSETUP2	10	8	4.000	1.200	1.645	92	3.200
Aufstellsystem SETUP 1 + 4 Aufstellsystem SETUP 2	CVSETUP1 + 4 CVSETUP2	12	10	5.000	1.200	1.645	113,5	4.000
Aufstellsystem SETUP 1 + 5 Aufstellsystem SETUP 2	CVSETUP1 + 5 CVSETUP2	14	12	6.000	1.200	1.645	135	4.800

... beliebig erweiterbar

Sonderanfertigungen auf Kundenwunsch möglich.

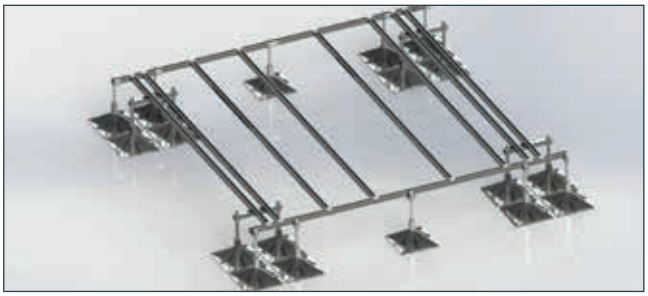

Bild 7 Sonderlösung für z. B. Kaltwassersätze oder Lüftungsgeräte auf Anfrage

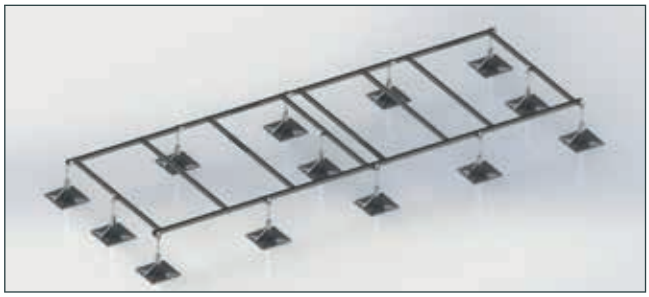

Bild 8 Sonderlösung mit zusätzlicher Unterstützung der Querstreben auf Anfrage

Technische Daten	KBN-Nummer	Aufstellsystem
Werkstoff	CVSETUP1 und CVSETUP2	Gestell: S235 JR feuerverzinkt; Fuß: PP schwarz + Dämpfungsmatte
Verarbeitung	CVSETUP1 und CVSETUP2	Schweißungen nach DIN EN ISO 9606-1

Seriennummer am Kopf der Querstrebe zentriert aufgebracht

CONEL Aufstellsystem SETUP 1

- 2 x 1 m Längsstreben 40 x 38 mm
- 2 x 1,2 m Querstreben 40 x 38 mm inkl. Verschraubung
- 4 x komplette Beine 320 mm inkl. Verschraubung, Dämpfungsmatte und Gewindestange
- 4 x Verbindungswinkel inkl. Verschraubung

Modul-Gewicht: 27,5 kg
Max. Belastung: ca. 800 kg

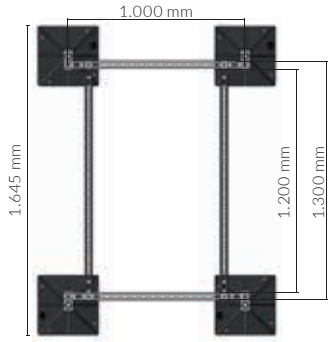

CONEL Aufstellsystem SETUP 1 + 1 CONEL Aufstellsystem SETUP 2 Erweiterung

- 4 x 1 m Längsstreben 40 x 38 mm
- 4 x 1,2 m Querstreben 40 x 38 mm inkl. Verschraubung
- 2 Verbinder für die Längsstreben
- 6 x komplette Beine 320 mm inkl. Verschraubung, Dämpfungsmatte und Gewindestange
- 6 Verbindungswinkel inkl. Verschraubung

Modul-Gewicht: 49 kg
Max. Belastung: ca. 1.600 kg

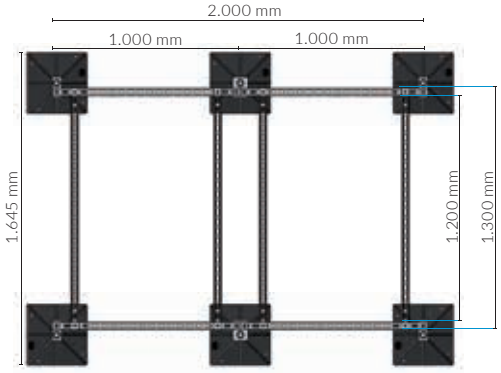

CONEL Aufstellsystem SETUP 1 + 2 CONEL Aufstellsystem SETUP 2 Erweiterungen

- 6 x 1 m Längsstreben 40 x 38 mm
- 6 x 1,2 m Querstreben 40 x 38 mm inkl. Verschraubung
- 4 x Verbinder für Längsstreben
- 8 x komplette Beine 320 mm inkl. Verschraubung, Dämpfungsmatte und Gewindestange
- 8 x Verbindungswinkel inkl. Verschraubung

Modul-Gewicht: 70,5 kg
Max. Belastung: ca. 2.400 kg

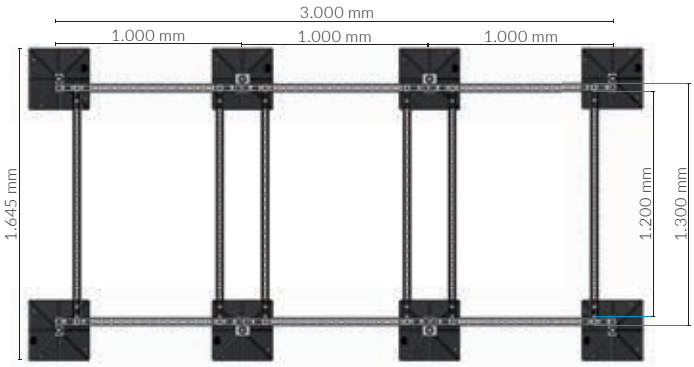

Aufstellsystem Seitenansicht

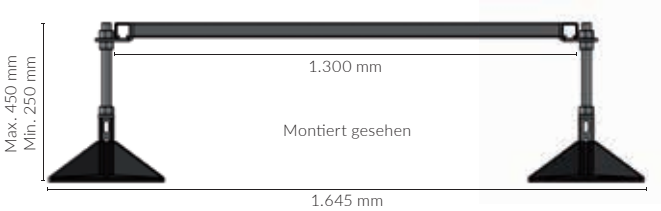

Magnetische Miniwasserwaage zur waagerechten Ausrichtung des Systems im Lieferumfang enthalten.

Beachten Sie die örtlichen Windlasten

Deutschland	Binnenland Windzone 1:	Dachhöhe < 35 m
	Binnenland Windzone 2:	Dachhöhe < 20 m
	Binnenland Windzone 3:	Dachhöhe < 12 m
	Binnenland Windzone 4:	Dachhöhe < 7 m

CONEL Dämpfungssockel GDS

Anwendungen:
Die **CONEL** Dämpfungssockel GDS der Standardserie sind eine praktische und vielseitige Aufstelllösung für Außengeräte, Rohrleitungen und Lüftungskanäle.

Die **CONEL** Dämpfungssockel GDS haben eine 41 x 22 mm Aluminiumprofilleiste, auf der Geräte, Leitungen und Kanäle mit Hilfe des Schraubensatzes optional befestigt werden.

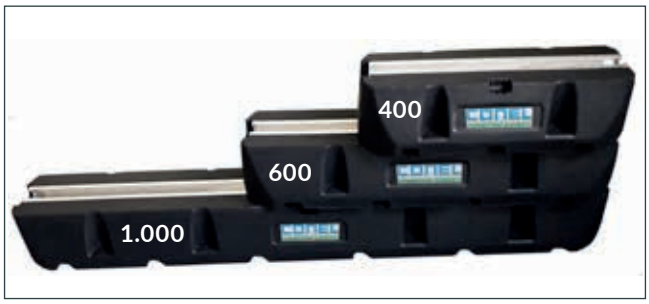

Bild 9 **CONEL** Dämpfungssockel GDS

Artikel	KBN-Nummer	Höhe mm	Breite mm	Länge mm	Max. Belastung pro Fuß kg
GDS 400	CVGDS400	95	190	400	240
GDS 600	CVGDS600	95	190	600	450
GDS 1000	CVGDS1000	95	190	1.000	645

CONEL Trassenträger GTT 320 für Rohre und Leitungen

- Inhalt: 2 Füße 320 x 320 mm
  2 Befestigungswinkel inkl. Verschraubung
- Optimale und wirtschaftliche Lösung zur Befestigung von Rohren und Leitungen
- Einfache und schnelle Installation
- Anti-Vibrations-Matten an den Füßen
- Das C-Profil ist im Set nicht enthalten, passend für handelsübliche C-Profile 41 x 41 mm oder **CONEL**-Schiene 40 x 38 mm

Bild 10

Technische Daten	KBN-Nummer	GTT 320 Trassenträger
Traglast	CVGTT320	400 kg
Fuß		320 x 320 mm, PP schwarz + Dämpfungsmatte
Gewicht		4,4 kg (zwei Füße mit Winkel)

CONEL-FLACHDACHDURCHFÜHRUNGEN

CONEL FDD Flachdachdurchführung

Nachträgliche Änderungen am Flachdach beschädigen meist die Dachhaut und tragen ein großes Risiko für eindringende Feuchtigkeit und Kältebrücken.

Daher ist es von großer Wichtigkeit bereits bei der Planung eines Flachdaches, alle Dachdurchführungen zu bedenken, auch in Anbetracht zukünftiger Installationen von zum Beispiel Solar- oder PV-Anlagen.

- / Material: Aluminium
- / Ausführung: wasserdichte, geschweißte Ausführung
- / Montage: die Dachdichtungsbahnen können direkt an die Außenwandung der Flachdachdurchführung herangeführt und verklebt werden

Hinweis:
Wir empfehlen Ihnen beim Bau eines Flachdaches immer ausreichend Dachdurchführungen zu installieren.

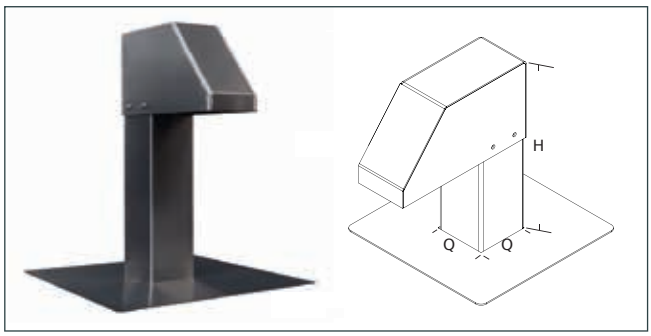

Bild 11 **CONEL** Flachdachdurchführung 80 x 80 mm mit einem Ausgang

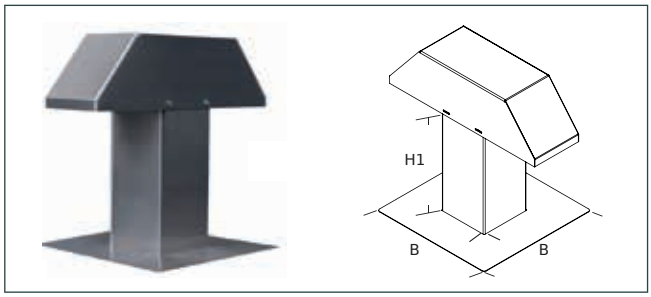

Bild 12 **CONEL** Flachdachdurchführung 200 x 200 mm mit zwei Ausgängen

Artikel	KBN-Nummer	Höhe H mm	Höhe H1 mm	Querschnitt Q mm	Basisplatte B mm	Beschreibung
CONEL Flachdachdurchführung 80 x 80 mm	CVDDF8080	275	155	80 x 80	250 x 250	1 Ausgang
CONEL Flachdachdurchführung 125 x 125 mm	CVDDF125125	600	400	125 x 125	550 x 550	1 Ausgang
CONEL Flachdachdurchführung 250 x 125 mm	CVDDF250125	600	400	250 x 125	550 x 550	1 Ausgang
CONEL Flachdachdurchführung 500 x 125 mm	CVDDF500125	600	400	500 x 125	680 x 550	1 Ausgang
CONEL Flachdachdurchführung 200 x 200 mm	CVDDF200200	600	400	200 x 200	550 x 550	2 Ausgänge

CONEL FDF Flachdachfuß zur dampfdiffusionsdichten Anwendung

Der Flachdachfuß zur dampfdiffusionsdichten Anwendung ist eine Ergänzung zur Flachdachdurchführung und dem Serviceport. Er besteht aus einem zusätzlichen Dachsockel. Das zusätzliche Indachelement schützt die Dachdämmung zuverlässig vor Tau- und Schwitzwasser.

Mittels des Flachdachfußes wird das Eindringen von Kondensatwasser in die Isolationsebene verhindert. Eine dampfdiffusionsdichte Dachhaut kann dadurch gewährleistet werden.

- / Material: Aluminium
- / Ausführung: wasserdichte, geschweißte Ausführung
- / Kombination: für Isolationsstärken bis 300 mm geeignet
- / Anschlüsse: Indach- und Aufdachelement werkzeuglos zusammensteckbar und bequem abzudichten

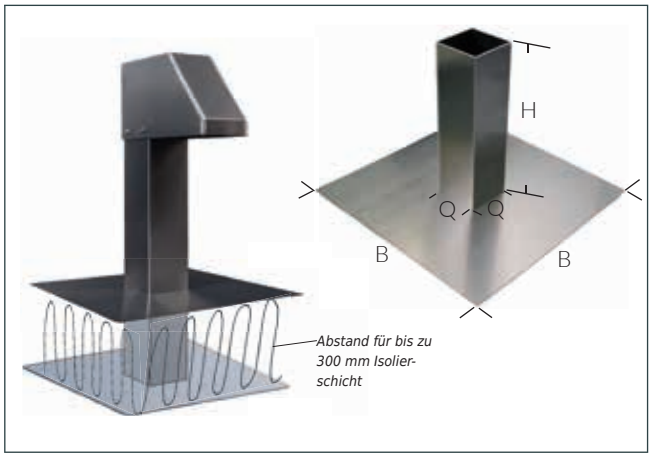

Bild 13 **CONEL** Flachdachfuß 72 x 72 mm

CONEL FDS Serviceport

Die Hallen und Gebäude nehmen immer mehr an Größe zu. Die damit einhergehenden Servicearbeiten gestalten die Versorgung der Handwerker mit Strom und Wasser oft müßig. Es müssen Zutrittsmöglichkeiten geschaffen werden und während der Dacharbeiten geöffnet bleiben, was Risiken mit sich bringt: Stolpergefahr, Risiko eines Wasserschadens, potentielle Beschädigung der Zugangsleitungen etc.

Der Serviceport ist hierfür unsere Lösung. Er ist eine Dachdurchführung mit integriertem Strom- und Wasseranschluss. Durch diese professionelle Lösung ist eine saubere Abdichtung der Gebäudehülle gewährleistet. In Kombination mit dem Flachdachfuß wird die Isolierung dampfdiffusionsdicht verschlossen. Der Serviceport bietet den integrierten Anschlüssen durch den klappbaren Deckel einen Regen- und UV-Schutz.

- / Material: Aluminium
- / Ausführung: wasserdichte, geschweißte Ausführung
- / Anschlüsse: 1/2" Wasseranschluss, 230 Volt Schuko-Steckdose und 380 Volt Steckdose je nach Bedarf auf dampfdiffusionsdicht erweiterbar

Bild 14 **CONEL** FDS Serviceport 125 x 125 mm

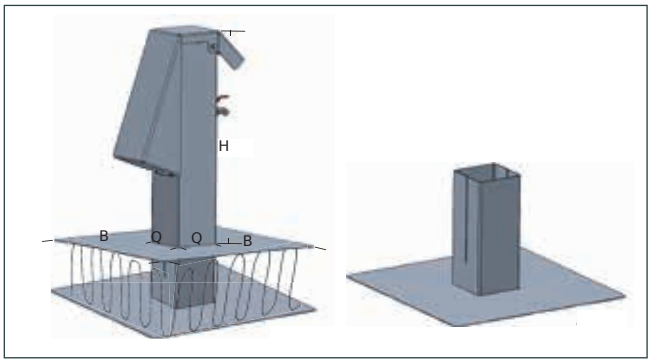

Bild 15 **CONEL** FDF-S Fuß für Serviceport 121 x 121 mm mit **CONEL** FDS Serviceport 125 x 125 mm

Artikel	KBN-Nummer	Höhe H mm	Querschnitt Q mm	Basisplatte B mm
CONEL FDS Serviceport 125 x 125 mm	CVDDFS125125	570	125 x 125	550 x 550
Ergänzung auf dampfdiffusionsdichte Bauweise:				
CONEL FDF-S Fuß für Serviceport 121 x 121 mm	CVDDFS125125F	400	121 x 121	550 x 550

Artikel	KBN-Nummer	Höhe H mm	Querschnitt Q mm	Basisplatte B mm
CONEL Flachdachfuß 72 x 72 mm	CVDDF8080F	155	72 x 72	250 x 250
CONEL Flachdachfuß 117 x 117 mm	CVDDF125125F	400	117 x 117	550 x 550
CONEL Flachdachfuß 242 x 117 mm	CVDDF250125F	400	242 x 117	550 x 550
CONEL Flachdachfuß 492 x 117 mm	CVDDF500125F	400	492 x 117	680 x 550
CONEL Flachdachfuß 192 x 192 mm	CVDDF200200F	400	192 x 192	550 x 550

conel.de

CONEL
DER BESTE FREUND DES INSTALLATEURS.

Technische Informationen **CONEL** connecting elements Aufstellsysteme
Aufstellsysteme
Dämpfungssockel
Trassenträger
Flachdachdurchführungen
Flachdach Serviceport

© **CONEL** GmbH / Margot-Kalinke-Straße 9 / 80929 München
Sämtliche Bild-, Produkt-, Maß- und Ausführungsangabenentsprechen
dem Tag der Drucklegung. Technische Änderungen vorbehalten.
Modell- und Produktansprüche können nicht geltend gemacht werden.

Stand 05-20